VG 2.140
VG 2.200

elco

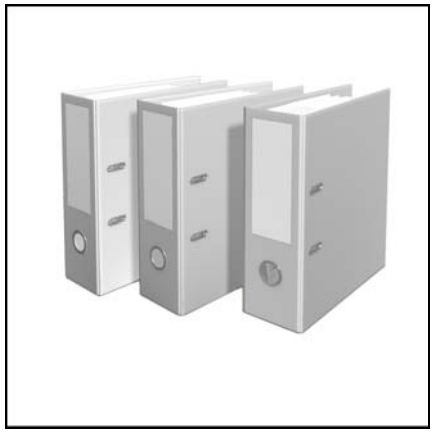

Технические характеристики
Datos técnicos
Τεχνικά δεδομένα
Parametry techniczne
Teknik veriler

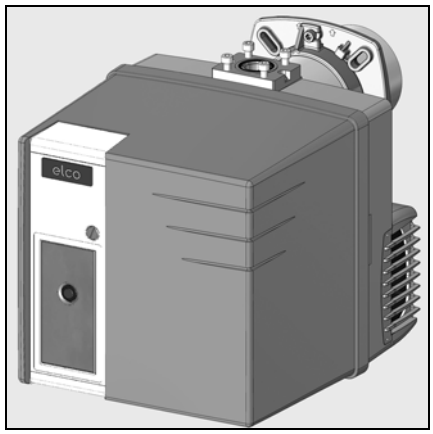

ru, es, gr 4200 1037 0200
pl, tr..... 4200 1037 0300

Электрические и гидравлические схемы
Esquemas eléctrico e hidráulico
Ηλεκτρικά και υδραυλικά σχεδιαγράμματα
Schemat elektryczny i hydrauliczny
Elektrik ve hidrolik şemalar

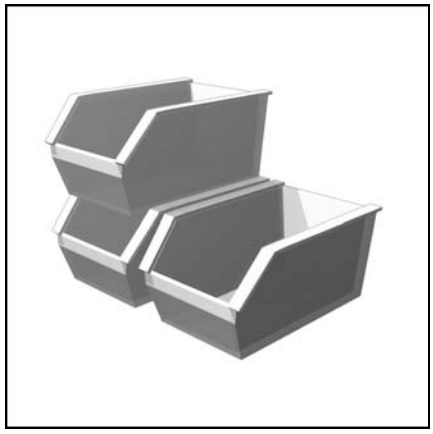

Запчасти
Piezas de recambio
Ανταλλακτικά
Części zamienne
Yedek parçalar

09/2012 - Art. Nr. 4200 1037 0101A

					VG 2.140	VG 2.200
Мощность горелки мин./макс., кВт	**Potencia del quemador** mín./máx. kW	**Ισχύς του καυστήρα** ελάχ./μέγ. kW	**Moc palnika** min./maks. kW	**Brülör gücü** min./maks. kW	80 - 140	130 - 200
Коэффициент регулирования	**Relación de regulación**	**Σχέση ρύθμισης**	**Stosunek regulacji**	**Regülasyon oranı**	1 : 1	
Топливо Природный газ (G20) Природный газ (G25) Пропан (G31)	**Combustible** Gas natural (G20) Gas natural (G25) Gas propano (G31)	**Καύσιμο** Φυσικό αέριο (G20) Φυσικό αέριο (G25) Αέριο προπάνιο (G31)	**Paliwo** Gaz ziemny (G20) Gaz ziemny (G25) Propan (G31)	**Yanabilir** Doğal Gaz (G20) Doğal Gaz (G25) Propan Gazı (G31)	(G20) H_u = 10,35 kWh / m^3 (G25) H_u = 8,83 kWh / m^3 (G31) H_u = 25,89 kWh /m^3	
Номер одобрения CE	**Número de homologación CE**	**Αριθμός έγκρισης ΕΚ**	**Numer zezwolenia CE**	**CE onay numarası**	1312 CM 5594	1312 BQ 4069
Номер одобрения SSIGE	**Número de homologación SSIGE**	**Αριθμός έγκρισης SSIGE**	**Numer zezwolenia SSIGE**	**SSIGE onay numarası**		
Класс выброса загрязняющих веществ по стандарту EN 676 на природном газе: NOx <80 мг/кВт.ч, на пропане: NOx < 140 мг/кВт.ч при стандартных условиях испытаний	**Tipo de emisión** según la EN 676 para gases naturales: NOx<80 mg/kWh, para propano: NOx< 140 mg/kWh en condiciones de ensayo normalizadas	**Κατηγορία εκπομπών ρύπων** σύμφωνα με το πρότυπο EN 676 σε φυσικά αέρια: NOx < 80mg/kWh, σε προπάνιο: NOx< 140mg/kWh υπό τυποποιημένες συνθήκες δοκιμών	**Klasa emisji** zgodnie z EN 676 gaz ziemny: NOx < 80 mg/kWh, propan: NOx< 140 mg/kWh w znormalizowanych warunkach testowych	**Emisyon sınıfı** EN 676'ye göre doğal gaz: NOx < 80mg/kWh, propan: NOx< 140mg/kWh, standart deneme şartlarında	3	
Блок управления и безопасности	**Cajetín de seguridad**	**Ηλεκτρονικό**	**Moduł zabezpieczający**	**Güvenlik kutusu**	TCG 1xx	
Газовая рампа	**Rampa de gas**	**Γραμμή αερίου**	**Rampa gazowa**	**Gaz rampası**	MB-DLE407; MB-DLE412	
Подсоединение газа	**Conexión de gas**	**Σύνδεση αερίου**	**Podłączenie gazu**	**Gaz bağlantısı**	Rp 3/4, Rp 1,1/4	
Давление газа на входе	**Presión de entrada del gas**	**Πίεση εισόδου αερίου**	**Ciśnienie na wejściu gazu**	**Gaz giriş basıncı**	(G20), (G25): 20-300 mbar (G31): 30-148 mbar	
Настройка подачи воздуха I Воздушная заслонка **Настройка подачи воздуха II** Дефлектор в головке	**Ajuste del aire I** Válvula de aire **Ajuste del aire II** Deflector en el cabezal	**Ρύθμιση του αέρα I** Τάμπερ αέρα **Ρύθμιση του αέρα II** Διασκορπιστήρας στην κεφαλή	**Regulacja przepływu powietrza I** Przepustnica powietrza **Regulacja przepływu powietrza II** Deflektor w głowicy	**Hava ayarı I** Hava klapesi **Hava ayarı II** Kafa kısmında deflektör	x x	
Привод воздушной заслонки ручным	**Control de la válvula de aire** manual	**Έλεγχος τάμπερ αέρα** χειροκίνητη	**Sterowanie przepustnicą powietrza** ręcznej	**Hava klapesi kumandası** manüel		
Реле давления воздуха (диапазон регулировки)	**Manostato de aire** (intervalo de ajuste)	**Πιεσοστάτης αέρα** (περιοχή ρύθμισης)	**Czujnik ciśnienia powietrza** (zakres regulacji)	**Hava basınç şalteri** (ayar aralığı)	0,5 - 5 mbar	1 - 10 mbar
Контроль пламени Ионизационный зонд	**Vigilancia de llama** Sonda de ionización	**Επιτήρηση φλόγας** Αισθητήρας ιονισμού	**Kontrola płomienia** Sonda jonizacyjna	**Alev kontrolü** İyonlaşma sondası	x	
Устройство розжига	**Encendedor**	**Αναφλεκτήρας**	**Aparat zapłonowy**	**Ateşleyici**	EBI	
Электродвигатель2840 об/мин	**Motor 2840 min.$^{-1}$**	**Μοτέρ 2840min.$^{-1}$**	**Silnik 2840 min.$^{-1}$**	**Motor 2840min.$^{-1}$**	160 W	130 W
Напряжение	**Tensión**	**Τάση**	**Napięcie**	**Gerilim**	230V - 50Hz	
Потребляемая электрическая мощность: (при работе)	**Potencia eléctrica absorbida** (en funcionamiento)	**Απορροφούμενη ηλεκτρική ισχύς** (σε λειτουργία)	**Pobór mocy elektrycznej** (w czasie działania)	**Emilen elektrik gücü** (çalışıyor)	160 W	250 W
Приблизительная масса, кг	**Peso aproximado en kg**	**Βάροςκατά προσέγγιση kg**	**Masa przybliżona w kg**	**Kg olarak yaklaşık ağırlık**	25	
Класс электрозащиты	**Índice de protección**	**Βαθμός ηλεκτρικής προστασίας**	**Klasa ochrony**	**Koruma endisi**	IP 21	
Уровень шума измеренный согласно ISO9614 (LwA)	**Nivel acústico** medición según ISO9614 (LwA)	**Στάθμη θορύβου** μέτρηση σύμφωνα με το πρότυπο ISO9614 (LwA)	**Poziom hałasu** zmierzony zgodnie z ISO9614 (LwA)	**Akustik seviye** ISO9614 (LwA) göre ölçülen	62	65
Окружающая температура при хранении мин./макс	**Temperatura ambiente almacenamiento mín./máx.**	**Θερμοκρασία περιβάλλοντος για αποθήκευση ελάχ./μέγ.**	**Temperatura otoczenia składowanie min./maks.**	**Ortam/depolama sıcaklığı min./maks**	- 20 ... + 70°C	
Окружающая температура при работе: мин./макс.	**Temperatura ambiente funcionamiento: mín./máx.**	**Θερμοκρασία περιβάλλοντος για λειτουργία : ελάχ./μέγ.**	**Temperatura otoczenia działanie: min./maks.**	**Ortam sıcaklığı çalışma: min./maks**	- 10 ... + 50°C	

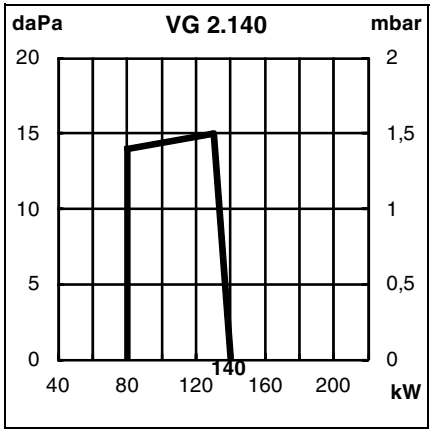

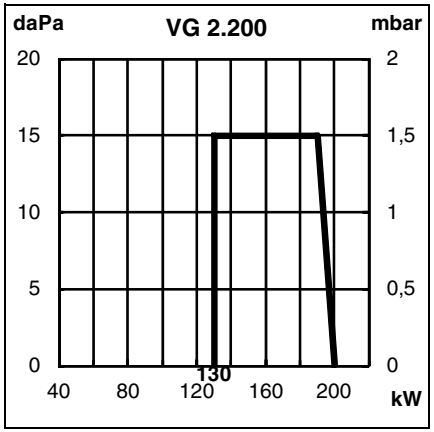

Кривые мощности
Кривая мощности показывает изменение мощности горелки в зависимости от давления в топочной камере сгорания. Она соответствует максимальным значениям, измеренным в соответствии со стандартом EN676 в стандартном канале.
При выборе горелки необходимо учитывать КПД котла.
Расчет мощности горелки:

$$Q_F = \frac{Q_N}{\eta} x100$$

Q_F = мощность горелки, кВт
Q_N = номинальная мощность котла, кВт
η = КПД котла, %

Условные обозначения:
V = VECTRON
G = Природный газ/пропан
2 = Типоразмер
200 = Базовая мощность, кВт
KN = Головка горелки стандартной длины
KL = Длинная головка горелки

Curvas de potencia
La curva de potencia representan la potencia del quemador en función de la presión existente en el hogar. Corresponde a los valores máx. medidos, según la norma EN676, en un túnel normalizado.
Para seleccionar el quemador es necesario tener en cuenta el coeficiente de rendimiento de la caldera.
Cálculo de la potencia del quemador:

$$Q_F = \frac{Q_N}{\eta} x100$$

Q_F = potencia del quemador (kW)
Q_N = potencia nominal de la caldera (kW)
η = rendimiento de la caldera (%)

Leyenda:
V = VECTRON
G = Gas natural/Gas propano
2 = Medidas
200 = Referencia de potencia en kW
KN = Cabezal de combustión de longitud normal
KL = Cabezal de combustión largo

Καμπύλες ισχύος
Οι καμπύλες ισχύος αναπαριστούν την ισχύ του καυστήρα σε συνάρτηση με την πίεση που επικρατεί στο θάλαμο καύσης. Αντιστοιχεί στις μέγ. τιμές που μετρήθηκαν σύμφωνα με το πρότυπο EN676, σε τυποποιημένο θάλαμο καύσης.
Για την επιλογή του καυστήρα, πρέπει να λαμβάνεται υπόψη ο βαθμός απόδοσης του λέβητα.
Υπολογισμός της ισχύος του καυστήρα:

$$Q_F = \frac{Q_N}{\eta} x100$$

Q_F = ισχύς του καυστήρα (kW)
Q_N = ονομαστική ισχύς του λέβητα(kW)
η = απόδοση του λέβητα (%)

Λεζάντα:
V = VECTRON
G = Φυσικό αέριο / αέριο προπάνιο
2 = Μέγεθος
200 = Κωδικός ισχύος σε kW
KN = Κεφαλή καύσης κανονικού μήκους
KL = Μακριά κεφαλή καύσης

Krzywe mocy
Zakres działania określa moc palnika w stosunku do ciśnienia panującego w palenisku. Odpowiada on maksymalnym wartościom zmierzonym zgodnie z normą EN676, w znormalizowanym tunelu.
Przy wyborze palnika należy uwzględnić współczynnik sprawności cieplnej kotła.
Obliczenie mocy palnika:

$$Q_F = \frac{Q_N}{\eta} x100$$

Q_F = moc palnika (kW)
Q_N = moc znamionowa kotła(kW)
η = sprawność cieplna kotła (%)

Legenda:
V = VECTRON
G = Gaz ziemny / Propan
2 = Wielkość
200 = Wartość odniesienia mocy w kW
KN = Głowica spalania normalnej długości
KL = Głowica spalania długa

Güç eğrileri
Çalışma alanı, ocak tertibatında mevcut basınca göre brülör gücünü gösterir. Standart tünelde EN676 normuna göre ölçülen maksimum değerlere uymaktadır.
Brülör seçeneği için kazan randımanının katsayısı dikkate alınmalıdır.
Brülör güç hesabı

$$Q_F = \frac{Q_N}{\eta} x100$$

Q_F = brülör gücü
Q_N = kazan nominal gücü (kW)
η = kazan randımanı (%)

Açıklama:
V = VECTRON
G = Doğal Gaz / Propan Gazı
2 = Boyut
200 = kW olarak güç referansı
D = 2 oranlı brülör
KN = Normal uzunlukta yanma kafası
KL = Uzun yanma kafası

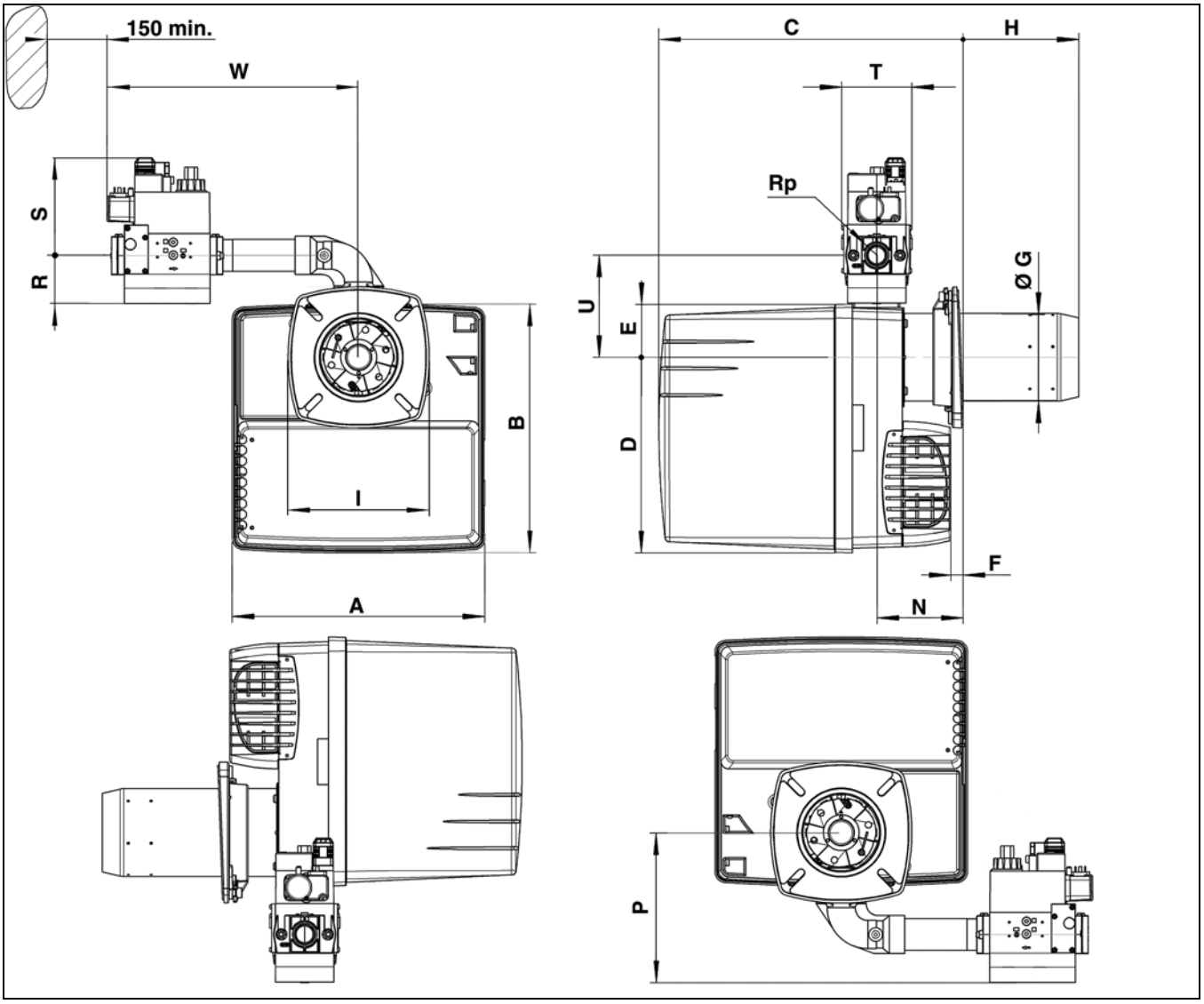

	A	B	C		D	E	F	ØG	H		I	N	P	Rp	R	S	T	U	W
			KN	KL					KN	KL									
VG2.140 - d3/4" - Rp3/4"	331	326	398…518	398…638	256	69	15 min.	100	30…150	30…270	185 x 185	113 min.	115	3/4"	46	140	120	133	330
VG2.200 - d3/4" - Rp3/4"								115											
VG2.200 - d1"1/4 - Rp1"1/4													124	1"1/4	55	160	145		360

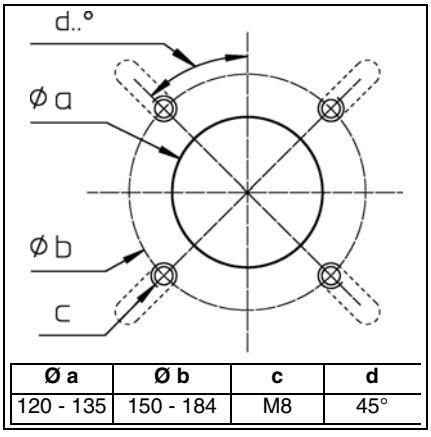

Ø a	Ø b	c	d
120 - 135	150 - 184	M8	45°

Электрические и гидравлические схемы
Esquemas eléctrico e hidráulico
Ηλεκτρικά και υδραυλικά σχεδιαγράμματα
Schemat elektryczny i hydrauliczny
Elektrik ve hidrolik şemalar

..... 4201 1000 5100

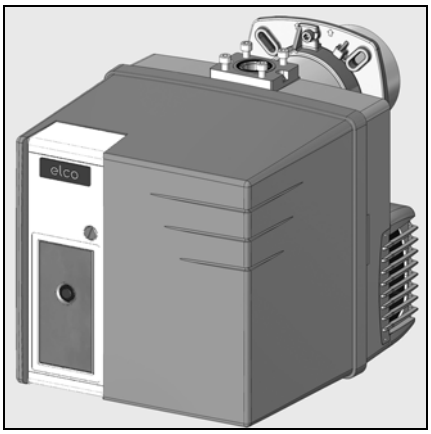

VG 2.140		
d3/4" - Rp3/4"	KN	3 833 554
d3/4" - Rp3/4"	KL	3 833 555
VG 2.200		
d3/4" - Rp3/4"	KN	3 833 563
d3/4" - Rp3/4"	KL	3 833 564
d1"1/4 - Rp1"1/4	KN	3 833 ...
d1"1/4 - Rp1"1/4	KL	3 833 ...

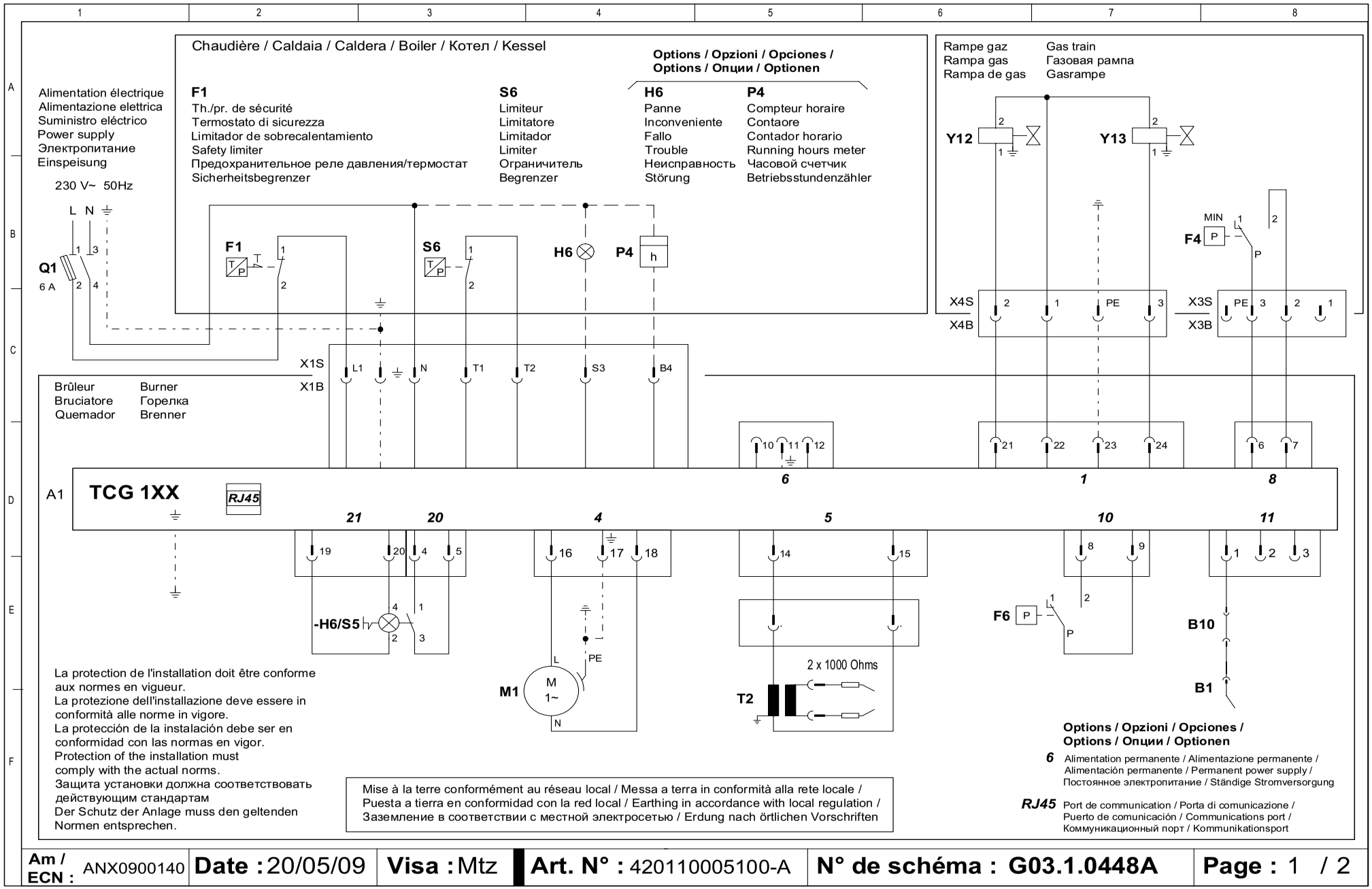

Am / ECN : ANX0900140	Date : 20/05/09	Visa : Mtz	Art. N° : 420110005100-A	N° de schéma : G03.1.0448A	Page : 1 / 2

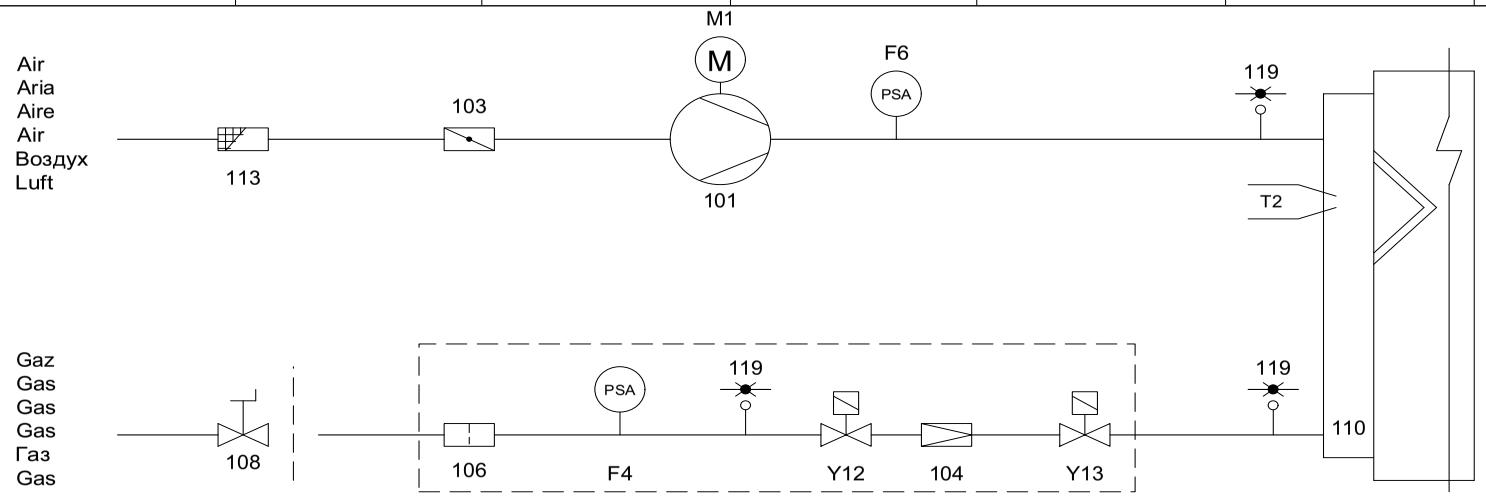

A1	Coffret de contrôle	Programmatore di comando	Caja de mando y seguridad	Control and safety unit	Блок контроля	Feuerungsautomat
B1	Sonde de ionisation	Sonda d'ionizzazione	Sonda de ionizacion	Ionisation sensor	Ионизационный датчик пламени	Ionisationssonde
B10	Pont de mesure	Ponte di misura	Puente de medición	Current bridge	Измерительный мост	Messbrücke
F4	Manostat gaz	Pressostato gas	Presostato de gas	Gas pressure switch	Регулятор давления газа	Gasdruckwaechter
F6	Manostat d'air	Pressostato aria	Presostato de aire	Air pressure switch	Воздушный регулятор	Luftdruckwächter
H6	Panne	Inconveniente	Fallo	Trouble	Неисправность	Störung
M1	Moteur du brûleur	Motore del bruciatore	Motor del quemador	Burner motor	Двигатель горелки	Brennermotor
S5	Bouton de réarmement	Pulsante di riarmo	Botón de desbloqueo	Reset button	Кнопка приведения в рабочее состояние	Entstörknopf
T2	Transformateur d'allumage	Trasformatore d'accensione	Transformador de encendido	Ignition transformer	Трансформатор розжига	Zündtrafo
Y12	Vanne gaz de sécurité	Valvola sicurezza gas	Válvula de seguridad de gas	Safety gas valve	Предохранительный газовый клапан	Gasventilgasseitig
Y13	Vanne gaz principale	Valvola principale gas	Válvula principal de gas	Gas valve burner side	Главный газовый клапан	Gasventil Brennerseitig
101	Ventilateur	Ventilatore	Ventilador	Blower	Вентилятор	Ventilator
103	Volet d'air	Serranda aria	Trampilla de aire	Air flap	Воздушная заслонка	Luftklappe
104	Régulateur de pression	Regolatore della pressione	Regulador de presión	Pressure regulator	Регулятор давления	Druckregler
106	Filtre	Filtro	Filtro	Filter	Фильтр	Filter
108	Vanne manuelle	Valvola manuale	Valvula manual	Manual valve	Ручной клапан	Handventil
110	Injecteur gaz	Ugello gas	Inyector de gas	Gas injector	Газовый инжектор	Gasinjektor
113	Grille d'aspiration	Scatola dell'aria	Caja de aire	Air box protection	Вентиляционная решетка	Ansauggitter
119	Prise pression	Presa pressione	Toma de presión	Pressure take-off	Точка измерения давления	Messnippel

Am / ECN : ANX0900140	**Date :** 20/05/09	**Visa :** Mtz	**Art. N° :** 420110005100-A	**N° de schéma : G03.1.0448A**	**Page :** 2 / 2

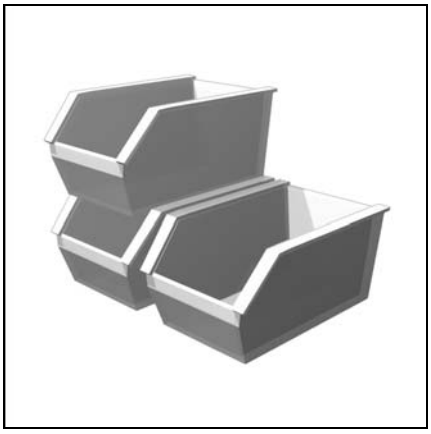

Запчасти
Piezas de recambio
Ανταλλακτικά
Części zamienne
Yedek parçalar

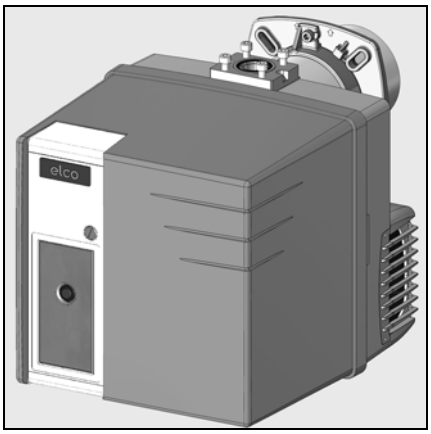

VG 2.140		
d3/4" - Rp3/4"	KN	3 833 554
d3/4" - Rp3/4"	KL	3 833 555
VG 2.200		
d3/4" - Rp3/4"	KN	3 833 563
d3/4" - Rp3/4"	KL	3 833 564
d1"1/4 - Rp1"1/4	KN	3 833 ...
d1"1/4 - Rp1"1/4	KL	3 833 ...

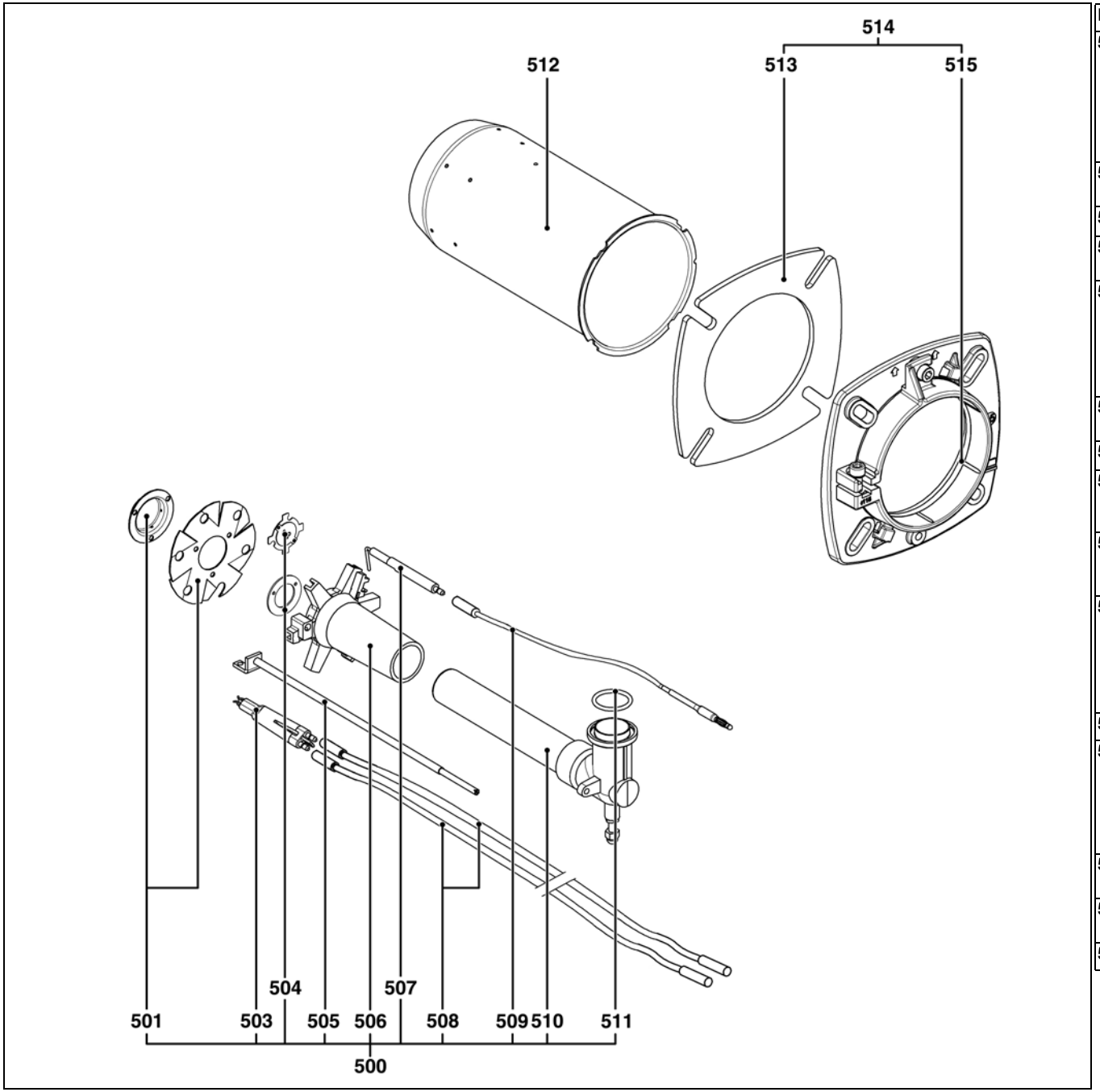

Pos.		Art. Nr.	
500	VG 2.140 Lg 230 KN Lg 350 KL VG 2.200 Lg 230 KN Lg 350 KL	 65 300 762* 65 300 763* 65 300 764* 65 300 765*	
501	VG 2.200	13 019 123 13 015 802	O
503	VG 2.140/200	65 300 738	O
504	VG 2.140 VG 2.200	13 019 125 13 018 630	O
505	VG 2.140 KN KL VG 2.200 KN KL	 13 022 192 13 022 193 13 018 033 13 018 034	
506	VG 2.140 VG 2.200	13 010 532 13 010 023	
507	VG 2.140/200	13 010 529	O
508	VG 2.140/200 Lg 365 KN Lg 510 KL	 13 013 524 13 014 990	
509	VG 2.140/200 KN KL	 13 013 525 13 015 121	
510	VG 2.140 KN KL VG 2.200 KN KL	 13 018 027 13 018 028 13 021 643 13 020 258	
511	VG 2.140/200	13 018 089	✓
512	VG 2.140 Ø100/75 x 230 KN x 350 KL VG 2.200 Ø115/100 x 230 KN x 350 KL	 65 300 860 65 300 861 13 018 148 13 018 149	
513	VG 2.140 VG 2.200	13 023 305 13 018 135	
514	VG 2.140 VG 2.200	13 023 304 13 018 134	
515	VG 2.140/200	13 020 517	

Pos.	Назначение	Denominación	Περιγραφή	Opis	Tanım
500	Арматура газопровода	Línea de gas equipada	Εξοπλισμένη γραμμή αερίου	Układ ciśnienia gazu z wyposażeniem	Donanımlı gaz hattı
501	Диффузор для природного газа +Дефлектор	Difusor de gas natural + Deflector	Διανομέας φυσικού αερίου + Διασκορπιστήρας	Dysza gazu ziemnego + Deflektor	Doğal gaz difüzörü + Deflektör
503	Блок электродов	Bloque de electrodos	Συγκρότημα ηλεκτροδίων	Blok elektrod	Elektrod bloğu
504	Пропановый диффузор	Difusor de propano	Διανομέας προπανίου	Dysza propanu	Propan difüzörü
505	Регулировочный стержень	Varilla de ajuste	Ράβδος ρύθμισης	Trzpień regulacyjny	Ayar çubuğu
506	Звездочка	Estrella	Αστέρι	Głowica gazowa "gwiazda"	Yıldız
507	Датчик	Sonda	Αισθητήρας	Sonda	Sonda
508	Кабель розжига	Cable de encendido	Καλώδιο έναυσης	Przewód zapłonowy	Ateşleme kablosu
509	Кабель зонда	Cable de la sonda	Καλώδιο αισθητήρα	Przewód sondy	Sonda kablosu
510	Трубка подвода газа + колено	Tubo de conducción del gas + codo	Σωλήνας παροχής αερίου+Κεκαμμένος σωλήνας	Przewód doprowadzania gazu+Kolanko	Gaz geliş borusu+Dirsek
511	Уплотнение	Junta	Φλάντζα	Uszczelka	Conta
512	Сопло горелки + винт	Tubo del quemador + tornillo	Φλογοσωλήνας + βίδα	Rura palnika + śruba	Brülör borusu + vida
513	Уплотнительная прокладка/ внешняя сторона котла	Junta/frontal de la caldera	Φλάντζα/πρόσοψη λέβητα	Uszczelka/przednia część kotła	Kazan conta/ön yüz
514	Принадлежности котла	Accesorios de la caldera	Αξεσουάρ λέβητα	Akcesoria do kotła	Kazan aksesuarları
515	Плетеная прокладка	Junta trenzada	Στεγανωτικό κορδόνι	Uszczelka pleciona	Örülü conta

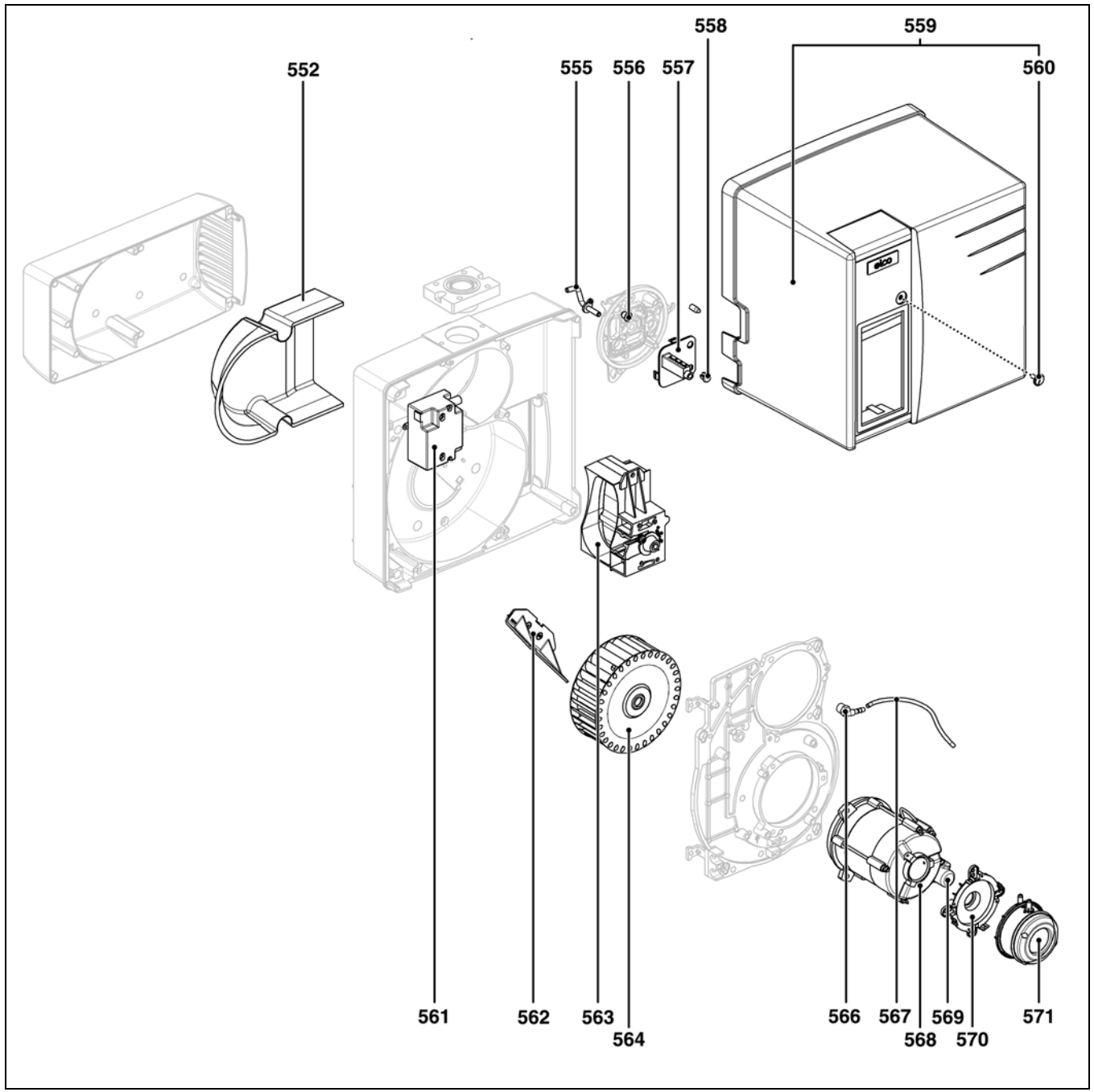

Pos.		Art. Nr.	
552	VG 2.140/200	13 017 369	
555	VG 2.140/200	13 021 961	
556	VG 2.140/200	13 007 808	
557	VG 2.140/200	13 021 960	
558	VG 2.140/200	13 010 058	
559	VG 2.140/200	65 300 723	
560	VG 2.140/200	65 300 519	
561	VG 2.140/200	65 300 469	
562	VG 2.140 VG 2.200	13 017 363 13 017 364	
563	VG 2.140/200	13 018 138	
564	VG 2.140 Ø146x52 VG 2.200 Ø160x52	 13 010 012 13 010 095	
566	VG 2.140/200	13 013 352	
567	VG 2.140/200	13 015 497	
568	VG 2.140 VG 2.200	13 009 981 13 010 014	
569	VG 2.140 5µF VG 2.200 6µF	13 009 983 13 010 016	
570	VG 2.140/200	13 020 723	
571	VG 2.140 VG 2.200	13 020 502 13 020 722	

Pos.	Назначение	Denominación	Περιγραφή	Opis	Tanım
552	Звукоизоляция / воздушный блок	Aislamiento fónico/Caja de aire	Ηχητική μόνωση / κουτί αέρα	Izolacja akustyczna / obudowa układu powietrza	Ses izolasyonu / hava kutusu
555	Отбор давления	Toma de presión	Άκρο πίεσης	Gniazdo pomiaru ciśnienia	Basınç girişi
556	Проходная муфта для провода / кабель розжига	Pasacables / cable de encendido	Περάσματα καλωδίων / καλώδιο έναυσης	Przelotka / przewód zapłonowy	Kablo kanalı / ateşleme kablosu
557	Щиток панели управления	Placa del panel de control	Πλακέτα ελέγχου αέρα	Płyta tablicy wskaźników	Gösterge plakası
558	Проходная муфта для провода / кабель ионизации	Pasacables / ionización	Περάσματα καλωδίων / ιονισμός	Przelotka / jonizacja	Kablo kanalı / İyonlaşma
559	Чехол	Cubierta	Κάλυμμα	Pokrywa	Muhafaza kapağı
560	Винт крепления кожуха	Tornillo de fijación de la cubierta	Βίδα στερέωσης του καλύμματος	Śruba mocująca pokrywę	Muhafaza kapağı bağlantı vidası
561	Устройство розжига	Encendedor	Αναφλεκτήρας	Aparat zapłonowy	Ateşleyici
562	Рециркулятор воздуха	Reciclaje de aire	Ανακύκλωση αέρα	Recyrkulacja powietrza	Hava geri dönüşümü
563	Воздушная заслонка	Válvula de aire	Τάμπερ αέρα	Przepustnica powietrza	Hava klapesi
564	Рабочее колесо	Turbina	Φτερωτή	Turbina	Türbin
565	Серводвигатель	Servomotor	Σερβομοτέρ	Serwomotor	Servo motor
566	Угловой штуцер	Unión acodada	Κεκαμμένο ρακόρ	Złączka typu kolanko	Dirsekli rakor
567	Трубопровод	Tubería	Σωλήνας	Przewód	Boru
568	Электродвигатель	Motor	Μοτέρ	Silnik	Motor
569	Конденсатор	Condensador	Πυκνωτής	Kondensator	Kondansatör
570	Кронштейн реле давления	Soporte del manostato	Βάση πιεσοστάτη	Wspornik czujnika ciśnienia	Basınç şalteri mesnedi
571	Реле давления воздуха	Manostato de aire	Πιεσοστάτης αέρα	Czujnik ciśnienia powietrza	Hava basınç şalteri

Pos.		Art. Nr.	
600	VG 2.140/200	13 010 523	
601	VG 2.140/200	65 300 838	
602	VG 2.140/200	13 010 519	
603	VG 2.140/200	65 300 619	
604	VG 2.140/200	65 300 570	
605	VG 2.140/200	13 023 698	
606	VG 2.140/200	65 300 521	
607	VG 2.140/200	65 300 158	
608	VG 2.140/200	65 300 727	*
609	VG 2.140/200	65 300 523	
610	VG 2.140/200	13 015 182	

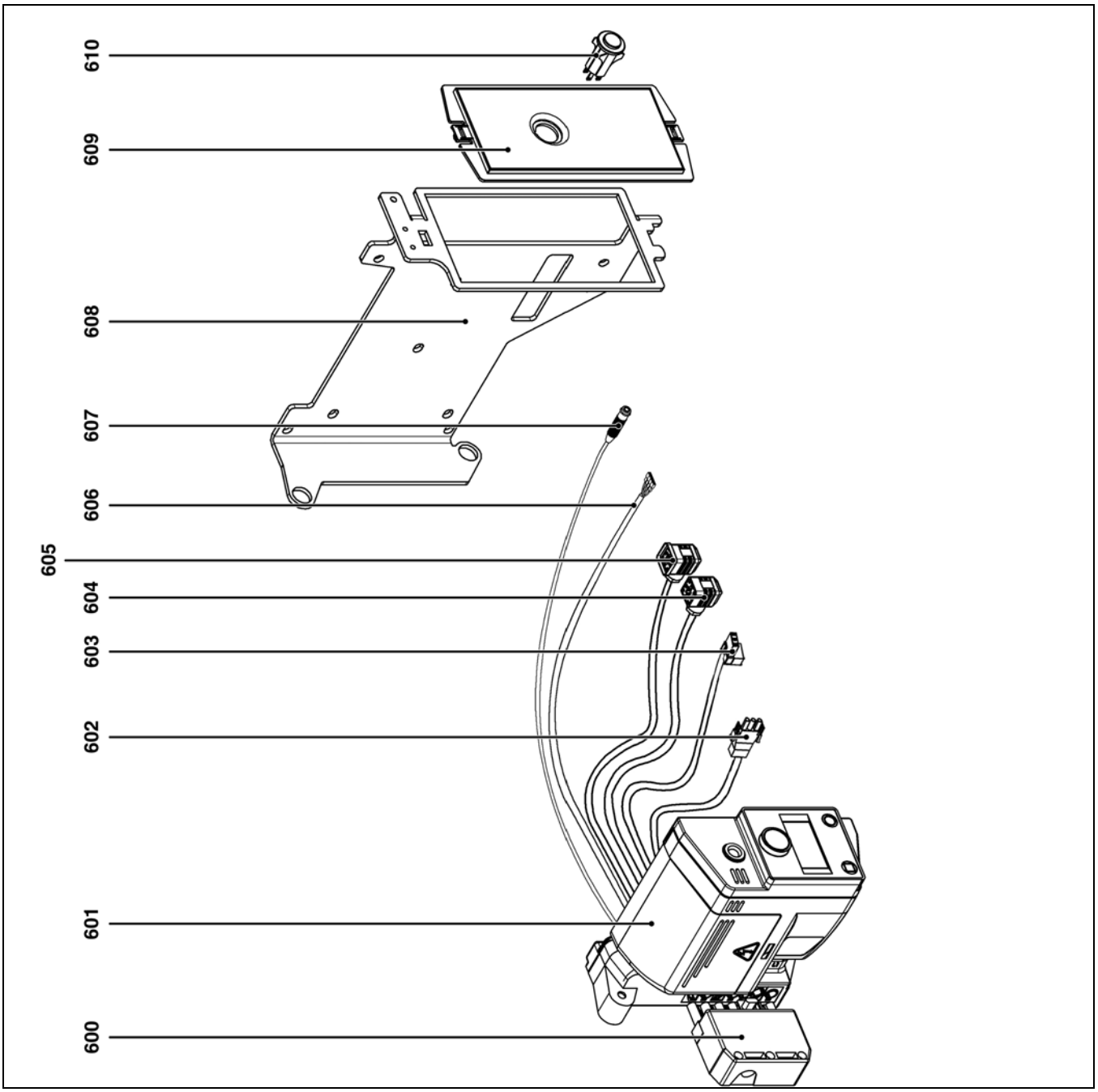

Pos.	Назначение	Denominación	Περιγραφή	Opis	Tanım
600	Вилка подсоединения к котлу Wieland 7P	Toma Wieland macho 7P/calor.	Επταπολικό φις Wieland/λέβ.	Gniazdo Wieland męskie 7P/ kocioł	7P erkek Wieland prizi/ kazan
601	Блок управления TCG 1xx	Cajetín TCG 1xx	Ηλεκτρονικό TCG 1xx	Moduł TCG 1xx	Kutu TCG 1xx
602	Кабель + разъем / электродвигатель	Cable + toma/motor	Καλώδιο + φις / μοτέρ	Przewód + gniazdo / silnik	Kablo + priz / motor
603	Кабель + разъем / устройство розжига	Cable + toma/ encendedor	Καλώδιο + φις / αναφλεκτήρας	Przewód + gniazdo / aparat zapłonowy	Kablo + priz / ateşleyici
604	Кабель + разъем газового клапана	Cable + toma para válvula de gas	Καλώδιο + υποδοχή βαλβίδας αερίου	Przewód + wtyczka zaworu gazowego	Kablo + gaz vanası girişi
605	Кабель + разъем реле давления газа	Cable + toma para manostato de gas	Καλώδιο + υποδοχή πιεσοστάτη αερίου	Przewód + wtyczka czujnika ciśnienia gazu	Kablo + gaz basınç şalteri girişi
606	Кабель + разъем разблокировки	Cable + toma de desbloqueo	Καλώδιο + πρίζα ξεκλείδωμα	Przewód + gniazdo odblokowania	Kablo + kilit açma girişi
607	Кабель ионизационного зонда	Cable de la sonda de ionización	Καλώδιο αισθητήρα ιονισμού	Przewód sondy jonizacyjnej	İyonlaşma sondası kablosu
608	Опора блока управления	Soporte del cajetín	Βάση ηλεκτρονικού	Wspornik modułu	Kutu desteği
609	Пластина перекрывания	Placa de cierre	Πλάκα κλεισίματος	Płyta zamykająca	Kapama plakası
610	Кнопка разблокировки	Botón de desbloqueo	Πλήκτρο ξεκλειδώματος	Przycisk odblokowujący	Kilit açma butonu
*	Артикул не хранится на складе, изготовление по заказу	Artículo no almacenado, fabricación previa solicitud	Μη αποθηκευμένο είδος, κατασκευή κατά την παραγγελία	Artykuł nie znajduje się na składzie, produkcja na zamówienie	Stokta olmayan ürün, sipariş üzerine üretim

Pos.		Art. Nr.	
400	407 412	13 018 098 13 018 623	
402	407 / 412	13 009 722	
410	407 B01 S20 Rp 3/4 412 B01 S20 Rp 1'1/4	13 012 424 13 020 503	
411	407 / 412	13 010 078	8
414	407 412	13 016 011 13 016 012	1
420	407 412	13 011 111 13 011 114	
430	407 412	13 010 074 13 010 085	

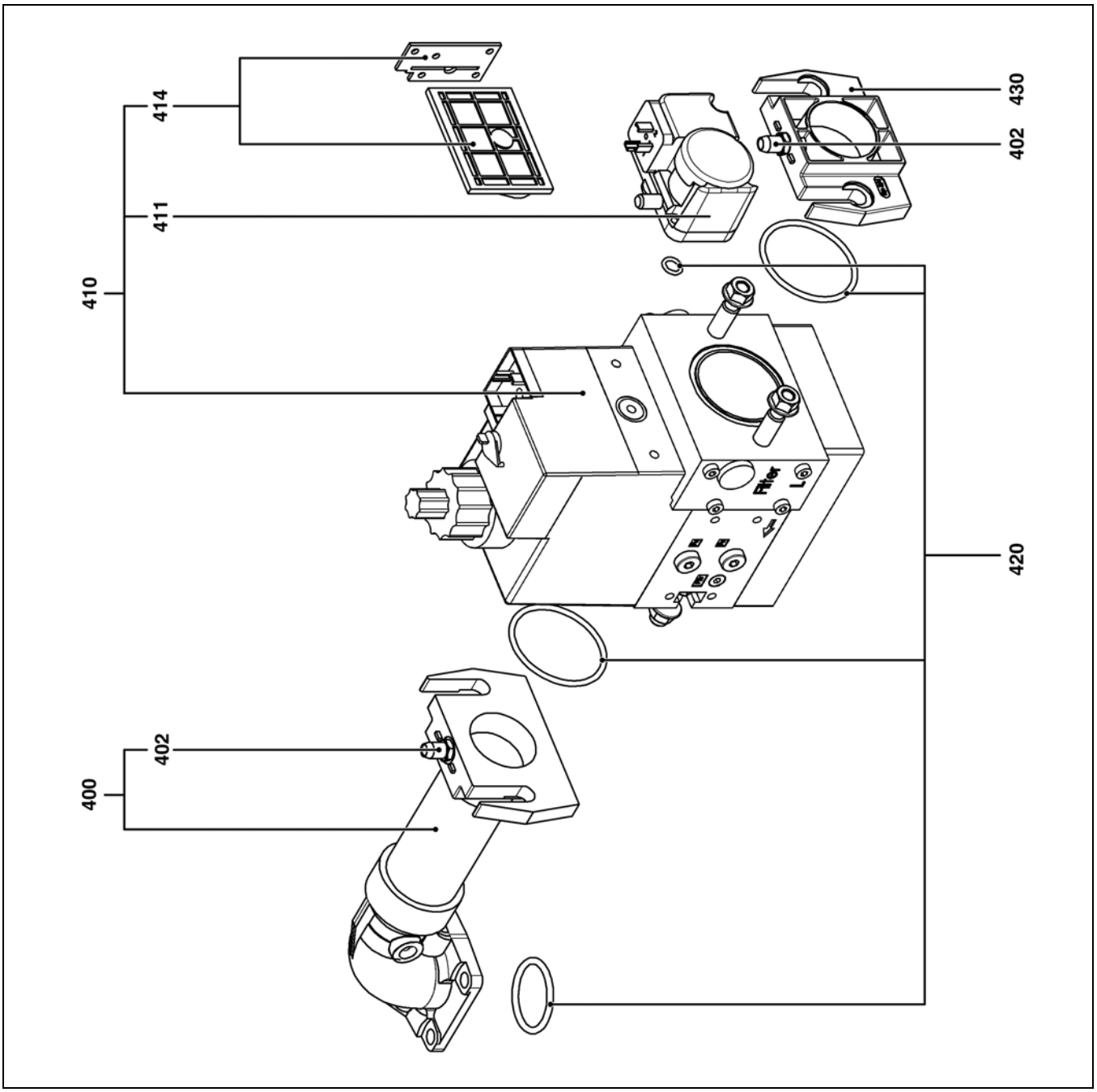

Pos.	Назначение	Denominación	Περιγραφή	Opis	Tanım
400	Коллектор в сборе	Colector acpl.	Συλλέκτης, μηχανισμός σύζευξης	Kolektor kompl.	Manifold kmpl
402	Точка измерения давления	Toma de presión	Σημείο λήψης πίεσης	Gniazdo czujnika ciśnienia	Basınç girişi
410	Газовый клапан	Válvula gas	Βαλβίδα αερίου	Zawór gazowy	Gaz vanası
411	Реле давления газа	Manostato de gas	Πιεσοστάτης αερίου	Czujnik ciśnienia gazu	Gaz basınç şalteri
414	Сетчатый фильтр	Filtro de tamiz	Φίλτρο με σήτα	Filtr sitowy	Filtre süzgeci
420	Комплект прокладок	Kit de juntas	Κιτ φλαντζών	Zestaw uszczelek	Conta kiti
430	Входной фланец	Brida de entrada	Φλάντζα εισόδου	Kołnierz wejściowy	Giriş flanşı

	Условные обозначения	Leyenda	Λεζάντα	Legenda	Açıklama
	Сменные детали	Piezas de mantenimiento	Εξαρτήματα συντήρησης	Części serwisowe	Bakım parçaları
	Запчасти	Piezas de recambio	Ανταλλακτικά	Części zamienne	Yedek parçalar
	Быстро изнашивающиеся детали	Piezas de desgaste	Αναλώσιμα	Części zużywające się	Aşınma parçaları

www.elco.net

		Hotline
AT	**ELCO Austria GmbH** Aredstr.16-18 2544 Leobersdorf	0810-400010
BE	**ELCO Belgium nv/sa** Z.1 Researchpark 60 1731 Zellik	02-4631902
CH	**ELCOTHERM AG** Sarganserstrasse 100 7324 Vilters	0848 808 808
DE	**ELCO GmbH** Dreieichstr.10 64546 Mörfelden-Walldorf	0180-3526180
IT	**ELCO Italia S.p.A.** Via Roma 64 31023 Resana (TV)	800-087887
NL	**ELCO Burners B.V.** Amsterdamsestraatweg 27 1411 AW Naarden	035-6957350
RU	**OOO «Ariston Thermo RUS LLC»** Bolshaya Novodmitrovskaya St.bld.14/1 office 626 127015 Moscow -Russia	+7 495 783 0440

Произведено в ЕС. Fabricado en la UE. Κατασκευάζεται στην ΕΕ. Wyprodukowano w UE. AB'de üretilmiştir.
Недоговорной документ. Documento no contractual. Το παρόν έγγραφο δεν αποτελεί σύμβαση. Niniejszy dokument nie ma charakteru umowy. Bağlayıcı olmayan doküman.